Способы ресурсосбережения в термическом и нагревательном оборудовании

ООО «ТАХТЕХ РУС».

Коробейников Вячеслав Владимирович

+7 911 005-11-01

Генеральный директор

Технологии, оборудование и материалы в современных условиях должны обеспечивать:

- жизнебезопасность

- экологичность

- ресурсосбережение

Вариант импортозамещения:

Чешская фирма TACHTECH s.r.o.

-Фабрика по производству футеровок (г. Страшков)

- Конструкторское бюро (г. Клатови).

ООО «ТАХТЕХ РУС»

- 2012-2014 гг – дилер ТАСНТЕСН

- 2014-2016 г.г. – постепенная локализация, создание КБ и сервис-центра в России

С 2017 года:

- КБ по АСУ и ТП начинает делать проекты и ПО для европейских заказов ТАСНТЕСН

С 2018 года:

- участок по сборке шкафов управления в Воронеже

Перспективное направление – производство футеровок в России

Способы ресурсосбережения в термическом и нагревательном оборудовании

-Футеровки

-3D-моделирование

-Газогорелочные системы

-Автоматика

-Максимальные опции

Все вместе обеспечивает:

-Высокую плотность печи и минимальные тепловые потери

-Надежность оборудования в тяжелых условиях эксплуатации

-Устойчивость к нештатным ситуациям

-Высокая ремонтопригодность при авариях

Все вместе обеспечивает:

-Удаленная поддержка

-Ведение архивов по времени, процессам и персоналиям

-Создание отчетов в удобных форматах Microsoft Office

-Возможность включения в корпоративную сеть

ФУТЕРОВКИ

Проектирование

Производство

Монтаж

TACHTECH s.r.o. Производит керамоволокнистые изделия, обладающие:

- низкой теплоёмкостью
- низкой теплопроводностью
- высокой устойчивостью к перепадам температур

КЕРАМОВОЛОКНИСТЫЕ ФУТЕРОВКИ

Исходное сырье – керамоволкнистые маты

Керамоволокнистый мат

Ориентировочный состав керамоволокна:

Al_2O_3 – 45-48 %

SiO_2 – 51-53 %

Fe_2O, TiO_2, Na_2O, K_2O в сумме – не более 4 %.

КЕРАМОВОЛОКНИСТЫЕ МОДУЛИ

Нарезка по лекалам

Подготовка анкерных систем

Сшивка модуля со встроенной анкерной системой

Керамоволокнистый модуль (стандартный и угловой)

Модули для геометрически сложных узлов

Анкерные системы

(жаропрочная сталь)

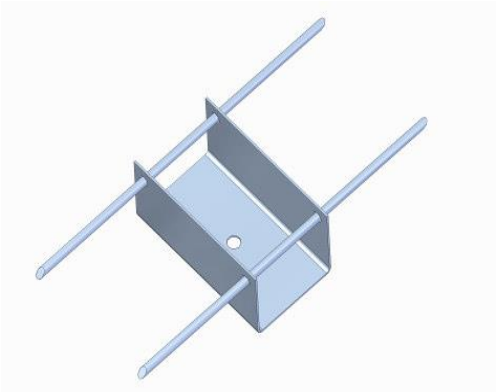

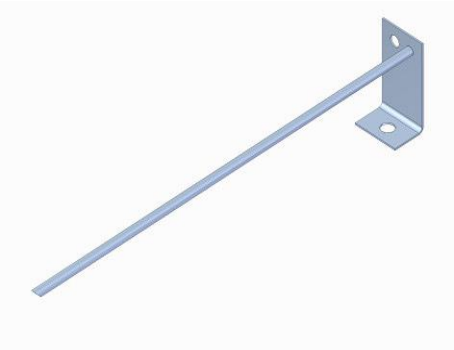

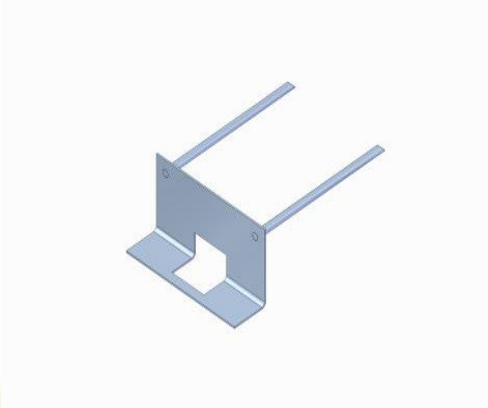

Монтаж футеровки

ФОРМОВАННЫЕ ИЗДЕЛИЯ из жаропрочных бетонов

Подготовка оснастки

Подготовка раствора

Заливка на вибростолах

Сушка и прокалка в печах

Боковые блоки футеровки пода

Под печи

Преимущества футеровок ТАСНТЕСН

Изготовление изделий по проекту конкретной футеровки

Удельная плотность 220 кг/куб.м

Фурнитура из жаропрочной стали

Сушка и прокалка бетонных изделий по режиму

Конструкторские бюро.

- Школа инженеров – Шкода-Клатови
- Лицензионное программное обеспечение SolidWorks во всех отделениях
- Участие в СРО
- Декларирование по ТР ТС
- Экспертиза промышленной безопасности проектов
- Разработка проектов «под заказчика»

Техническая компетенция.

Печи на различных видах топлива в том числе с защитной атмосферой.

Сушила различного назначения.

Нагрев ковшей, штампов, швов.

Камеры сгорания и дожигания.

3D проектирование
Печь с 2-мя выкатными подами

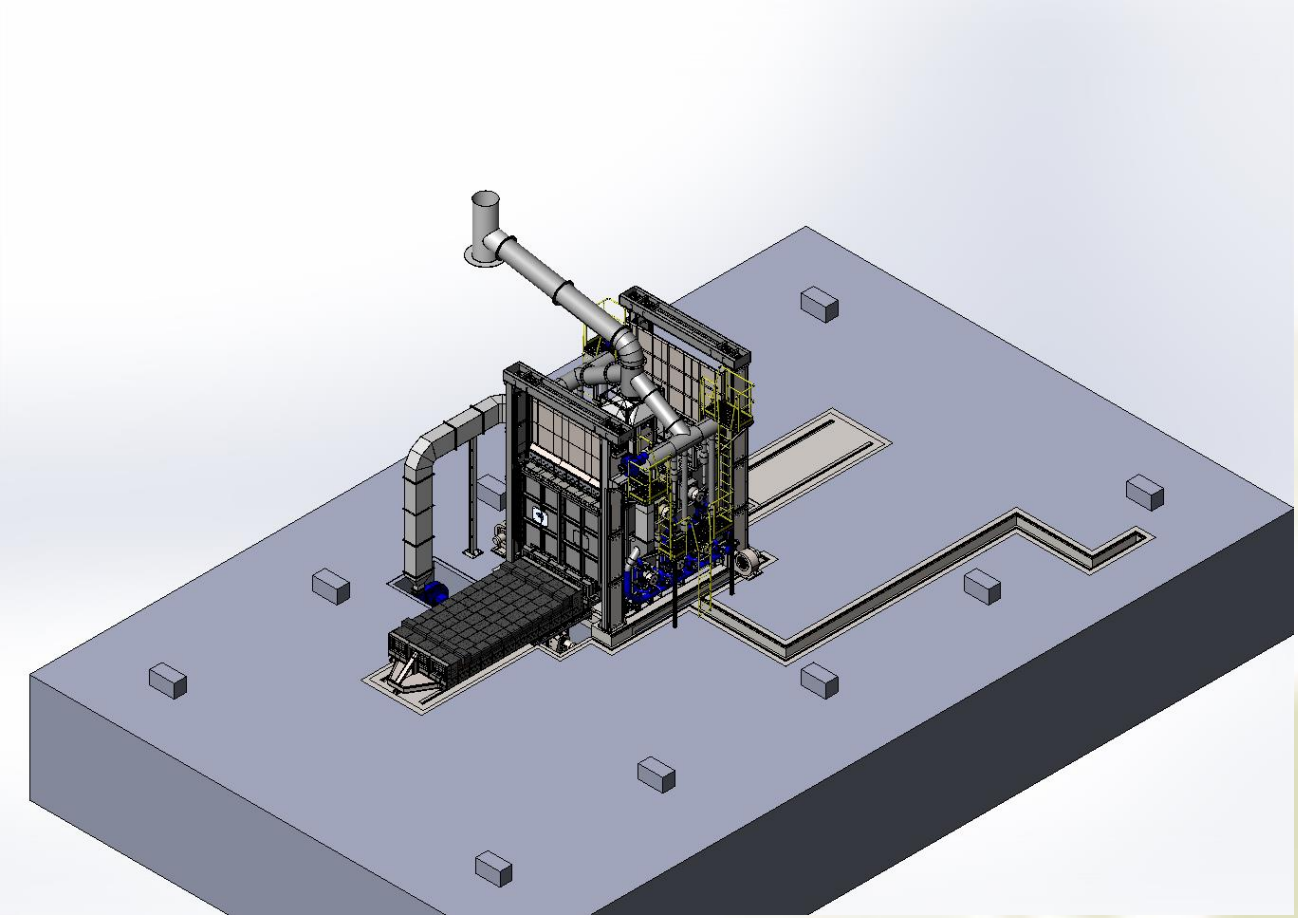

3D проектирование
Печь с выкатным подом

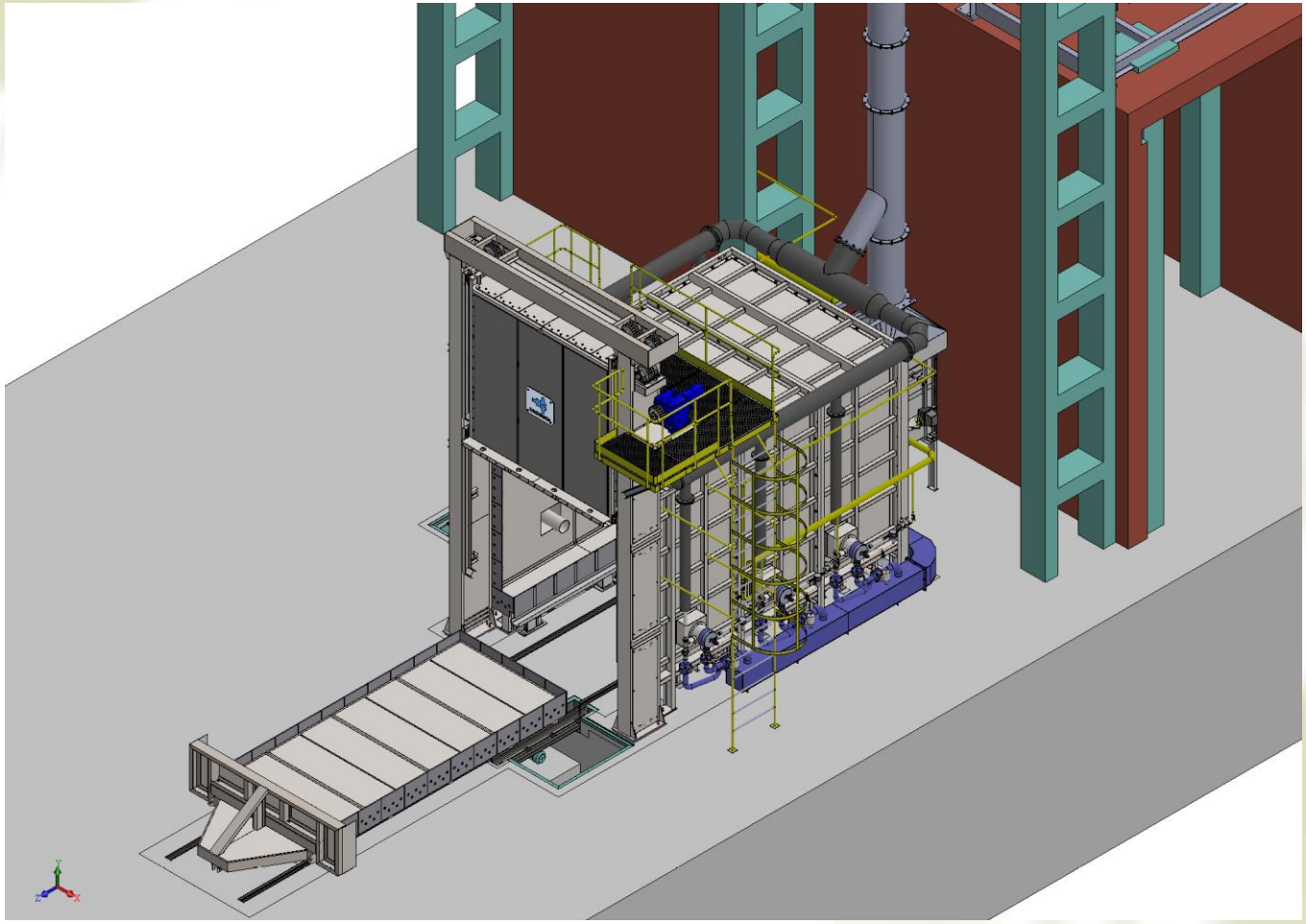

3D проектирование
Нагревательная печь

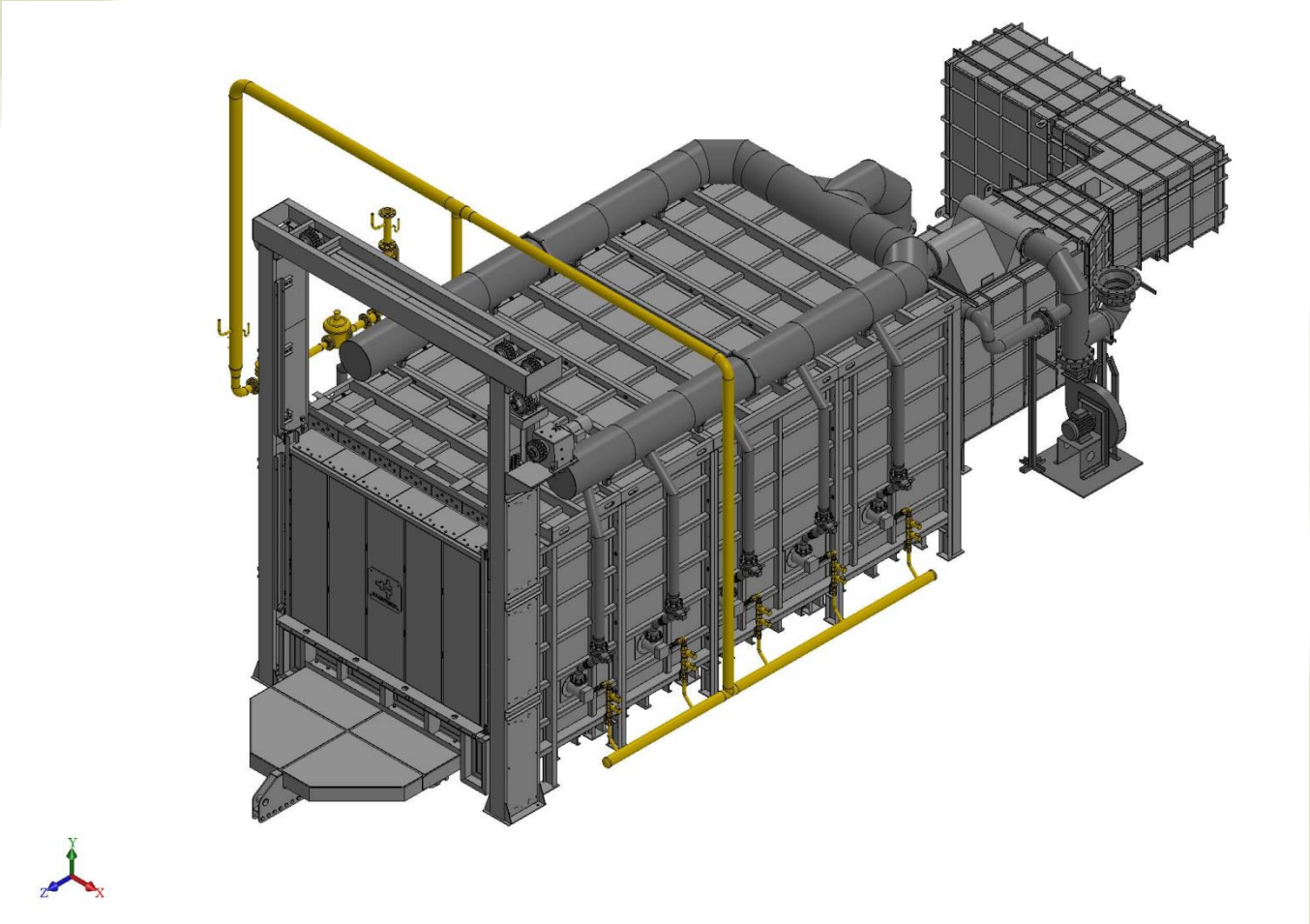

3D проектирование
Нагрев разливочных ковшей

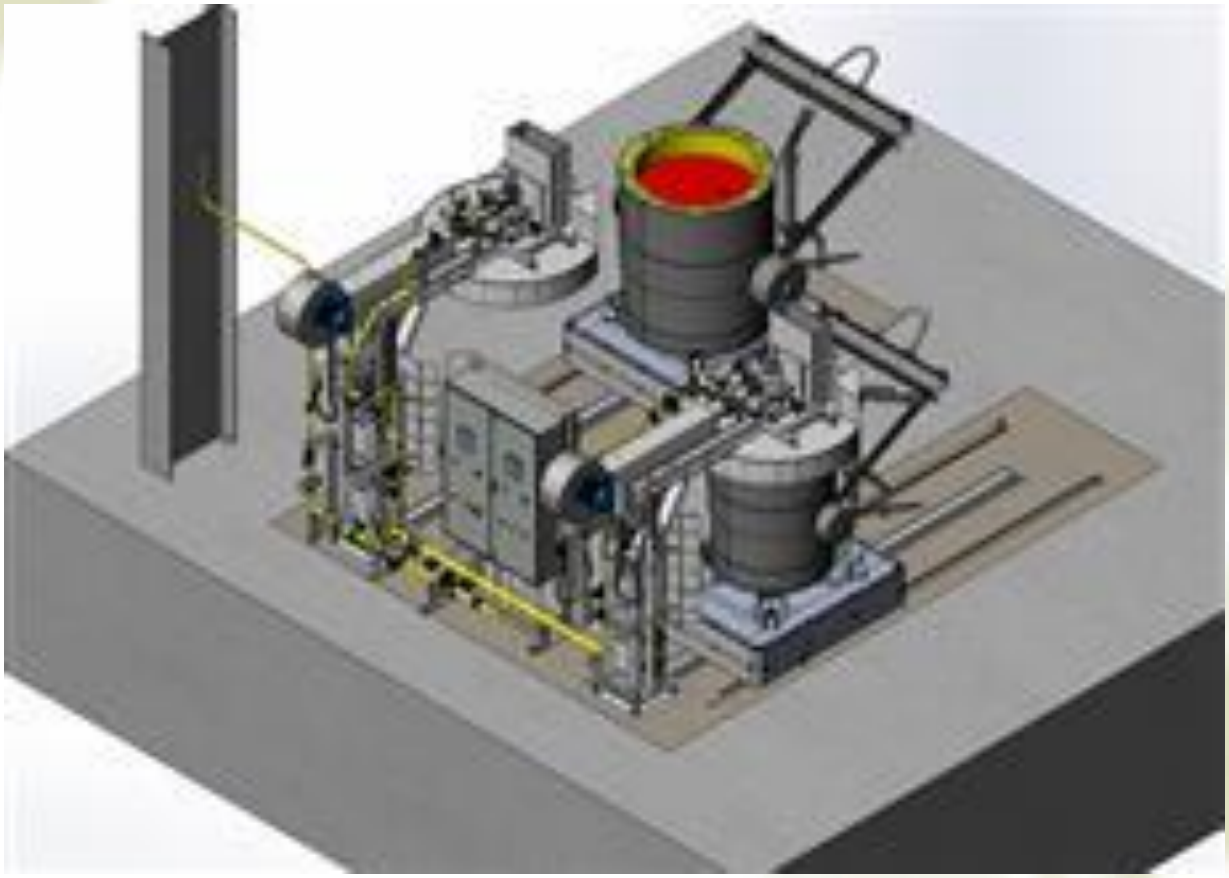

3D проектирование
Термическая печь

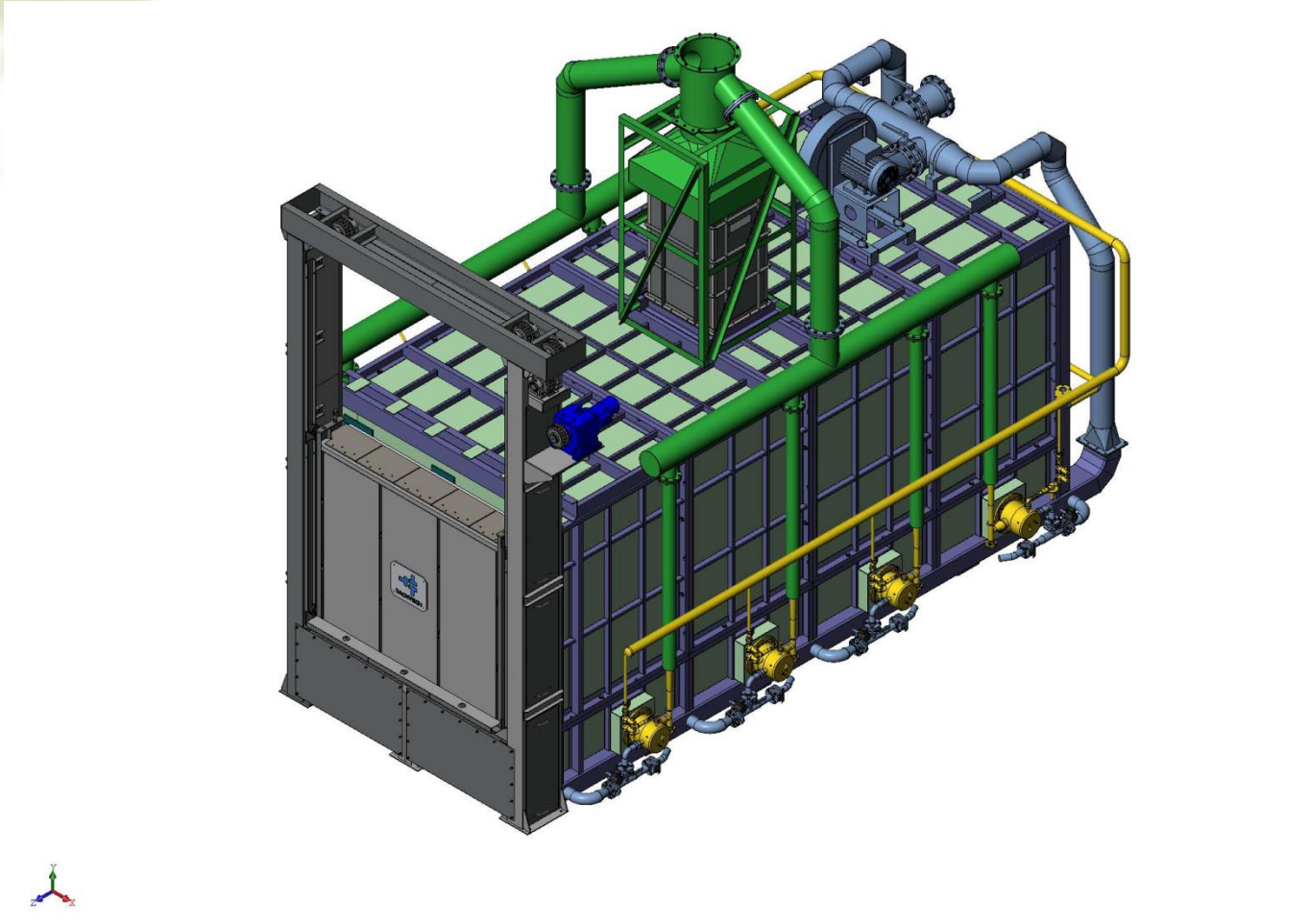

Системы автоматики

- **Основные функции АСУ ТП:**
- управление печью в ручном и автоматическом режимах;
- отображение параметров процесса на панели оператора, с возможностью изменения режимов работы печи с экранов панели, а также распечатки отчетов;
- возможность выбора на панели оператора одного из графиков выполнения процесса в автоматическом режиме;
- предотвращение аварийных ситуаций и снижение «человеческого фактора»

Визуализация

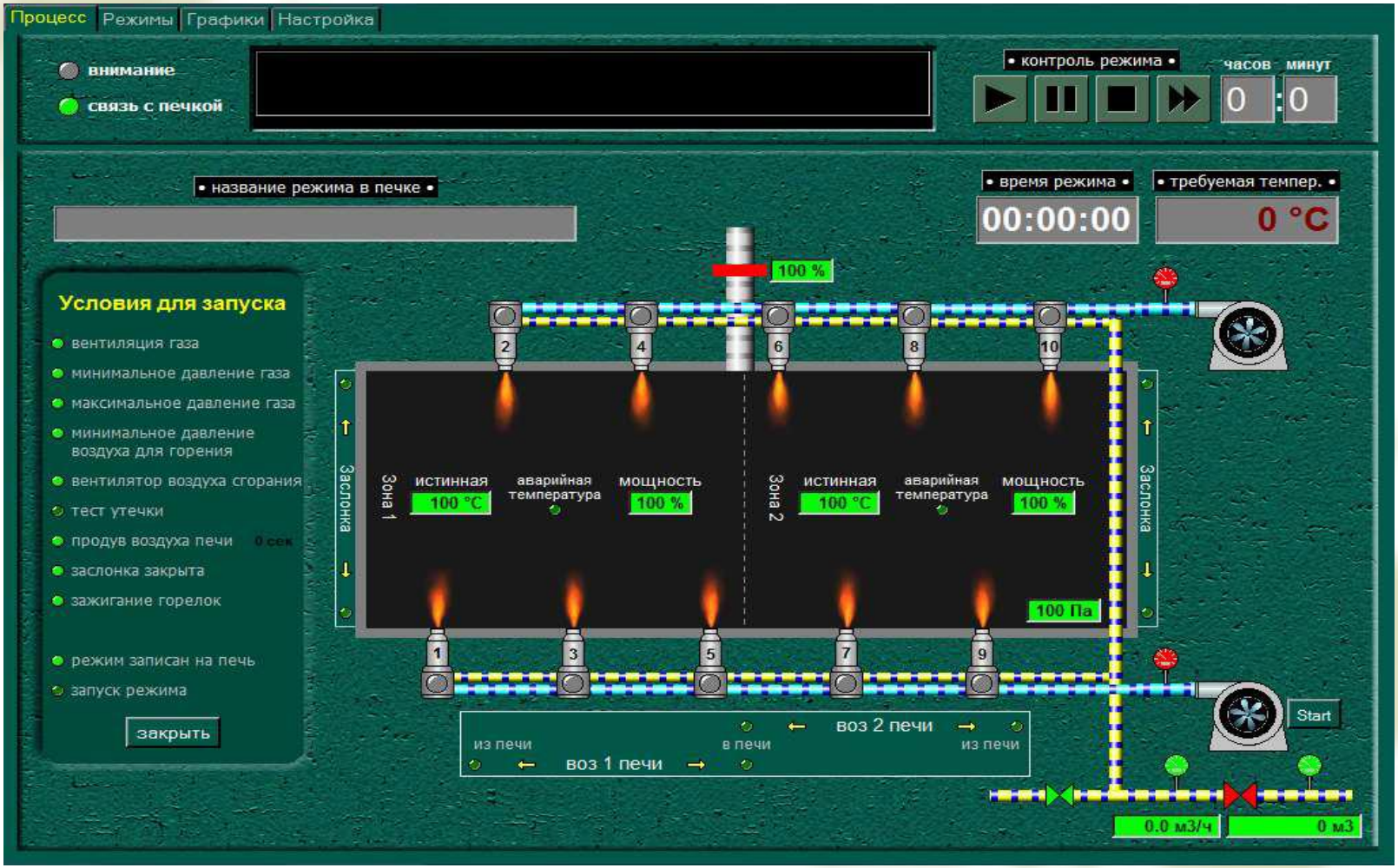

Горелки

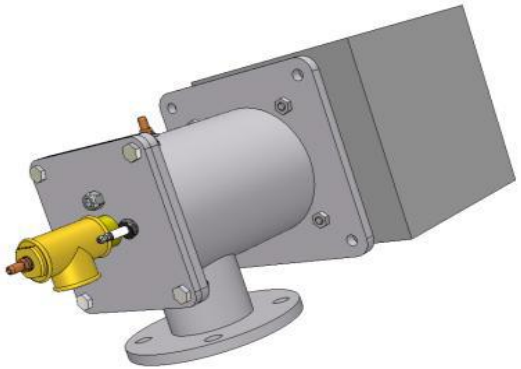

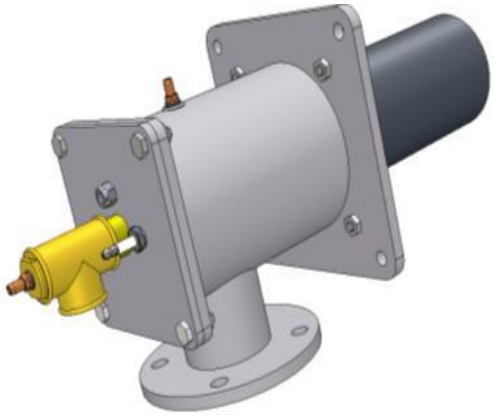

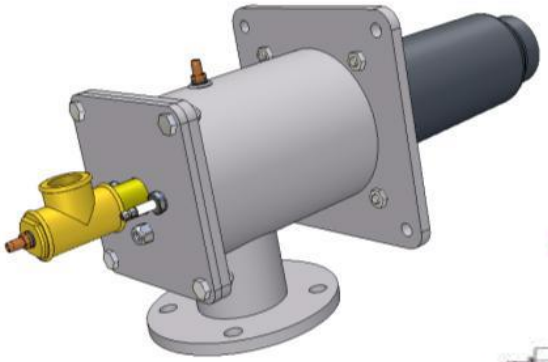

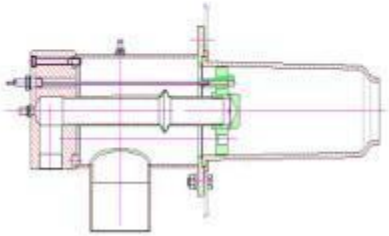

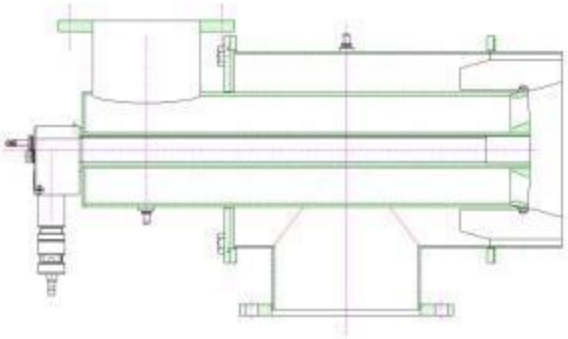

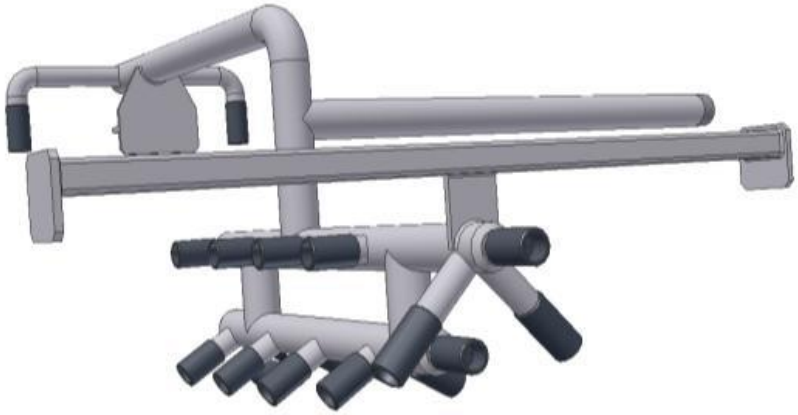

- Инжекторные горелки для нагрева форм и заготовок

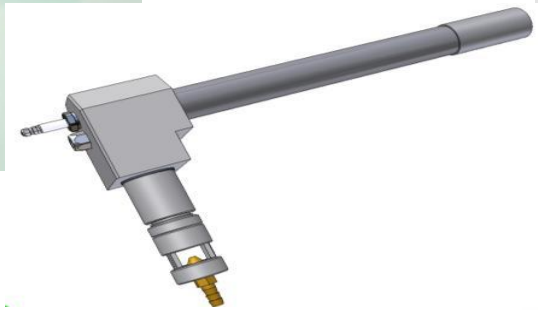

Некоторые реализованные проекты

Печь с 2-мя подами

Воронеж, 1100*С. 20 т, 4,5х2,5х1,7 м

2 термические печи

Запорожье, 1100*С. 120 т, 11х4,6х3,5 м

Электропечь св. отжига меди

Новосибирск, колпак, под в ванне

Кузнечная печь

Градец Кралове, 1300*С. 24 т, 2,5х3,5х2 м

Колпаковая печь

Градец Кралове, 1170*С. 40 т, 5,2х5,2х2,3 м

Проходная печь

Трошинец, 1050*С. 13,4 т/час, 16х3,24 м

Колпаковая печь

Замрск, 700*С. 20 т, 4,9х4,9х1,5 м

Нагрев ковшей

Воронеж, для ковшей 3 и 6 тонн

Нагрев ковшей

Омск, для ковшей 6 и 8 тонн

Колпаковые печи с защитной атмосферой Светлый отжиг меди в рулонах

фиксированным или
колпаком, которым
загрузка, смеша
фиксированн

Установка нагрева штампов

Установка нагрева штампов
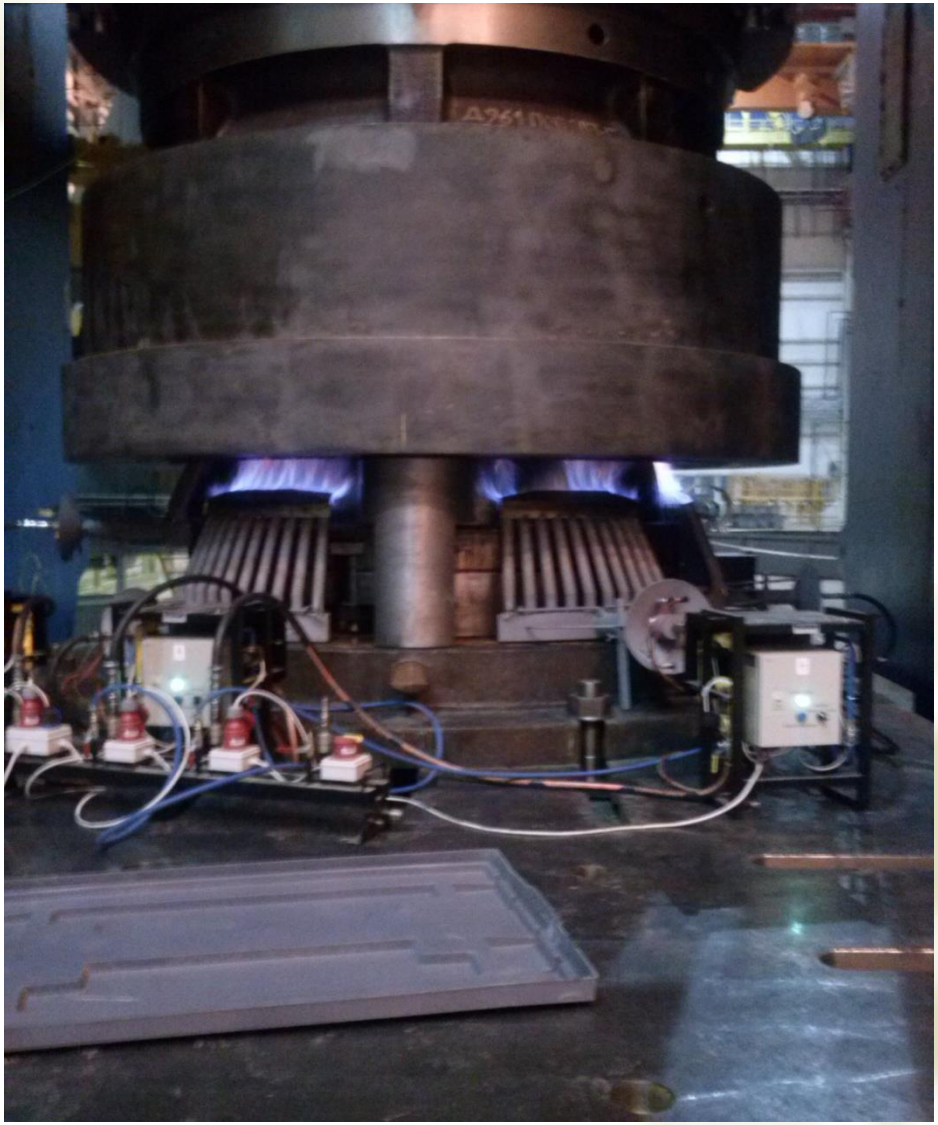
Установка нагрева штампов